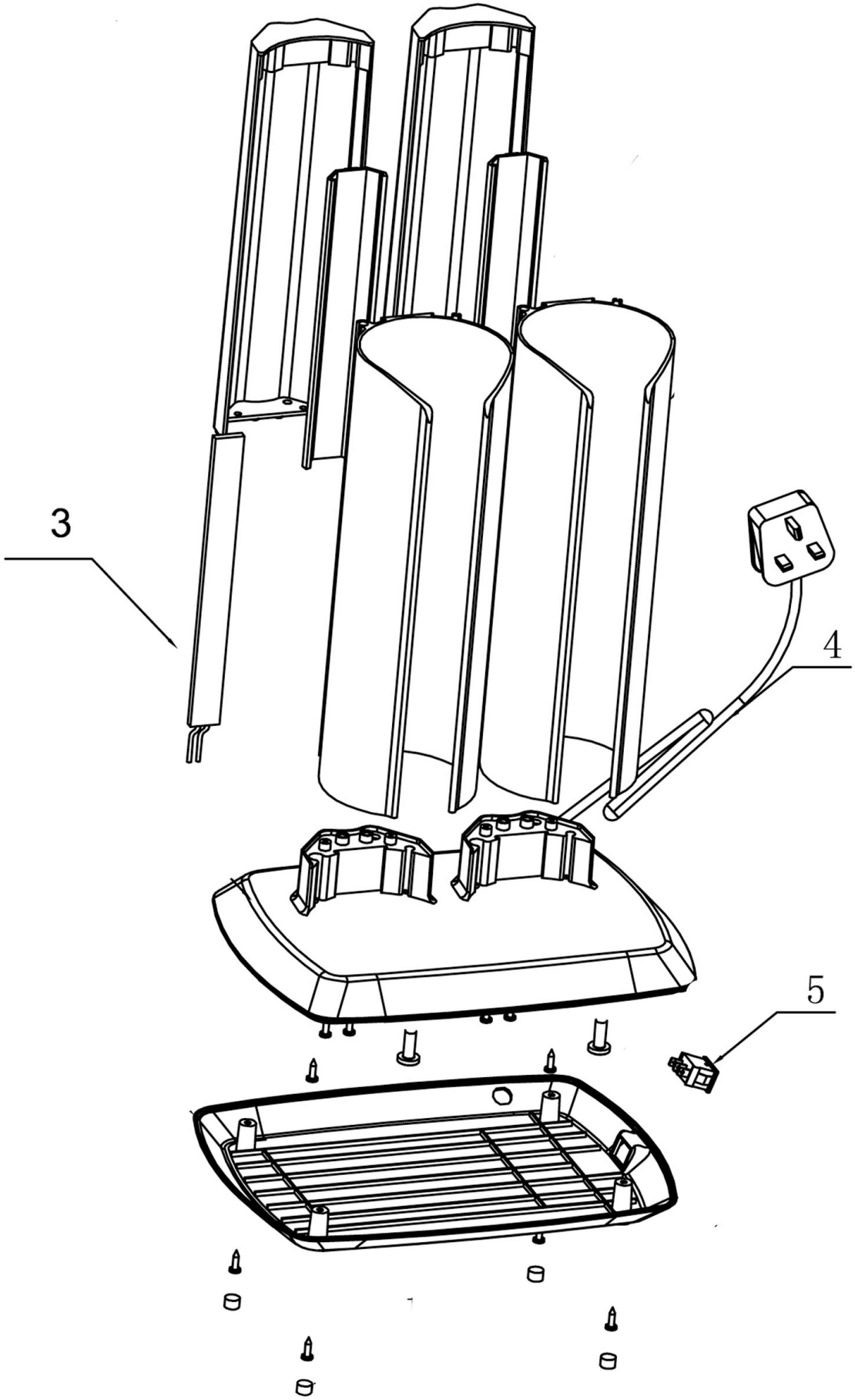

Bartscher	Tassenwärmer T160 Artikel-Nr.: 103048	Explosionszeichnung 17.10.2016	Seite 1/2

Pos.	Artikelbeschreibung	Description of item	Artikel Nr./Item No.
3	Heizkörper PTC	Heating element PTC	E010304803
4	Anschlusskabel m. Stecker	Power cord w. plug	E010304804
5	Schalter	Switch	E010304805